BOLS VIBRANTS

NOUS TRADUISONS LA TECHNOLOGIE PAR DE LA RENTABILITÉ

Equipements et systèmes d'alimentation vibrants

Alimentation de pièces positionnées par flux continu pour l'automatisation des processus de production

LA TECHNOLOGIE TAD

TAD, le spécialiste dans la conception et la fabrication d'équipements et de systèmes d'alimentation vibrants.

TAD a poursuivi une croissance soutenue, en persévérant dans le développement constant et l'actualisation de sa propre technologie, comme fabricants experts en équipements pour l'alimentation automatique et le positionnement de pièces.

QUALITÉ ET EFFICACITÉ

L'essence même de **TAD** reste la production à haut rendement, indépendamment de sa complexité et un service après-vente irréprochable au niveau mondial.

Pour ceci, nous nous efforçons d'offrir des systèmes et vibreurs industriels de la plus grande qualité et au meilleur rendement possible, afin de satisfaire toutes les attentes techniques de nos partenaires.

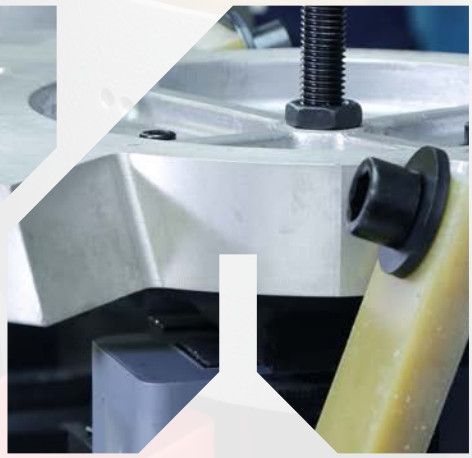

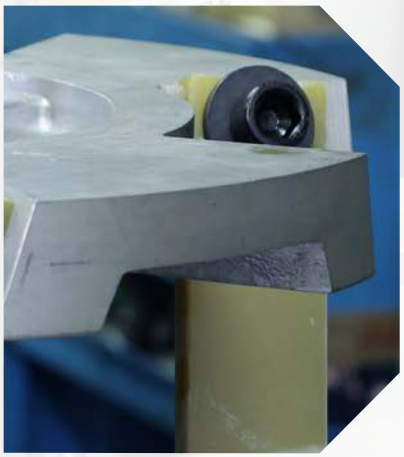

RENTABILITÉ

Nous croyons fermement que l'investissement le plus rentable est celui qui se traduit par un meilleur amortissement.

L'un des points clés de notre processus de fabrication est d'être compétitif grâce à un équilibre entre la qualité, le rendement du produit et son coût d'achat.

À LA POINTE DES SYSTÈMES VIBRANTS

Notre volume de production, la qualité et le rendement de nos équipements, ainsi que la satisfaction de nos clients, nous positionne comme l'un des principaux fabricants de systèmes vibrants d'Europe. Actuellement, notre capacité de production se situe au-dessus de la moyenne des entreprises du secteur et nous disposons d'un effectif qualifié composé de professionnels expérimentés.

LES SYSTÈMES D'ALIMENTATION

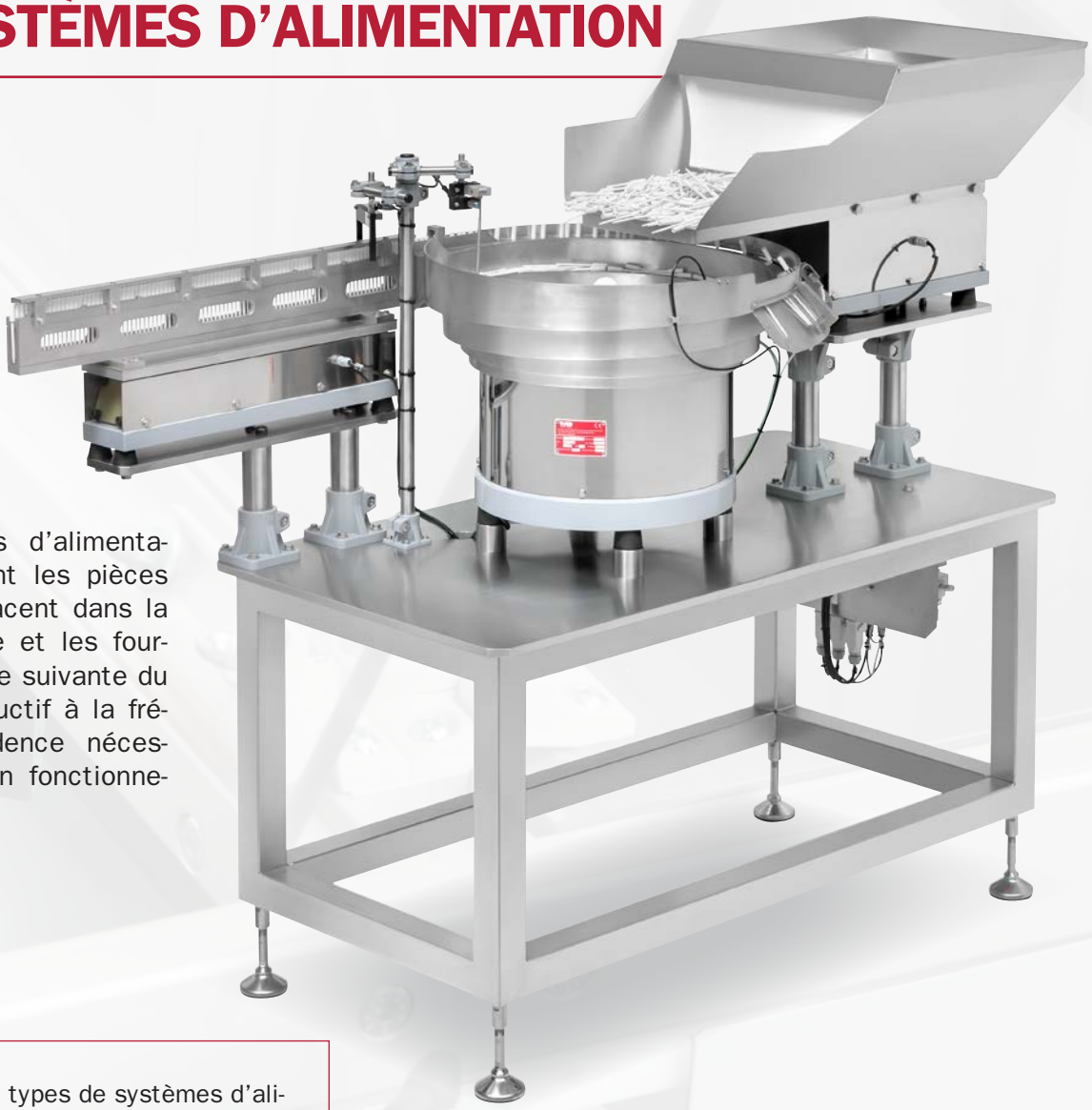

Les systèmes d'alimentation reçoivent les pièces en vrac, les placent dans la position requise et les fournissent à l'étape suivante du processus productif à la fréquence et cadence nécessaire à leur bon fonctionnement.

On définit deux types de systèmes d'alimentation :

1. **Le système de base** qui se compose d'une unité de positionnement (bol vibrant) et d'une unité de liaison-poumon (vibreur linéaire) montées toutes les deux sur une plaque ou un châssis support.
2. **Le système complet** qui se compose de trois unités: l'unité d'autonomie, l'unité de positionnement et l'unité de liaison-poumon intégrées sur une plaque ou un châssis support.

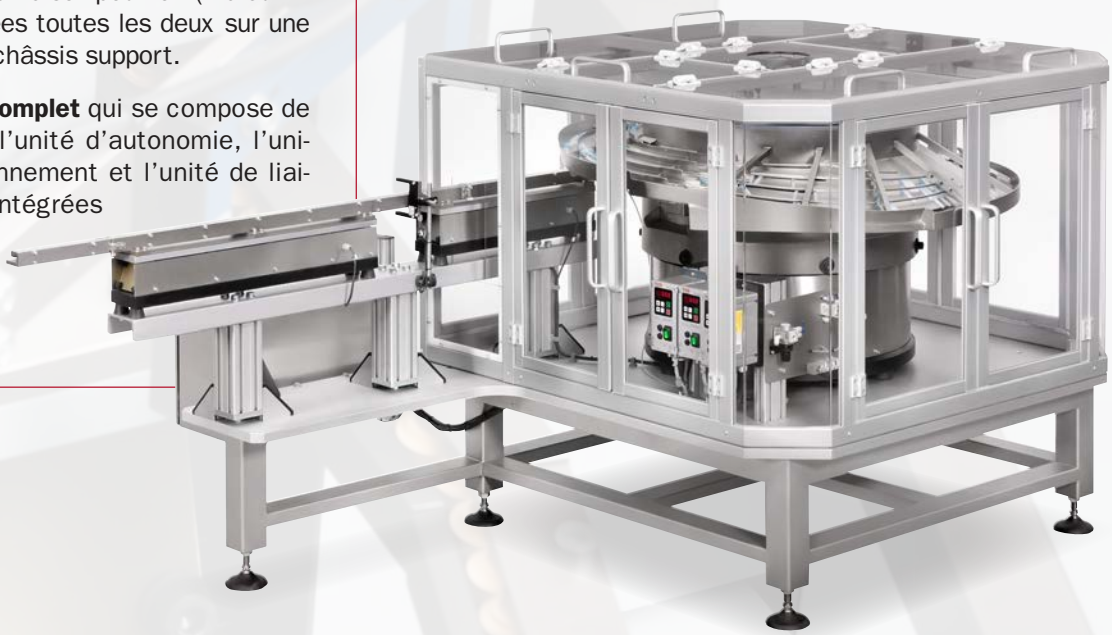

LES UNITÉS DE POSITIONNEMENT

LES BOLS VIBRANTS

La fonction de cette unité est de positionner d'une manière prédéterminée les pièces qu'elle reçoit en vrac, en les transportant, une fois orientées, jusqu'à ce qu'elles soient évacuées.

LES BOLS ROTATIFS CENTRIFUGES

Les bols rotatifs centrifuges ont la même fonction que les bols vibrants. L'utilisation d'un bol rotatif centrifuge est idéale pour des pièces simples et où le but principal est d'obtenir une cadence d'alimentation élevée.

LES ÉLÉVATEURS À LAMES

Ils sont un complément nécessaire à la traditionnelle alimentation vibrante et électromécanique.

Ils sont spécialement indiqués pour distribuer: les tubes, les barres, les douilles, les axes, les rotules, les boulons, la visserie, parmi d'autres pièces.

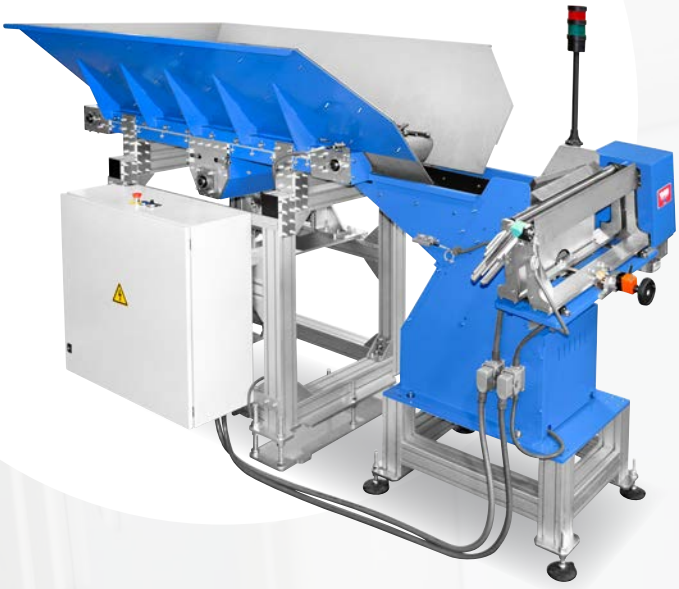

LES UNITÉS DE LIAISON-POUMON

TAD recommande l'utilisation de convoyeurs à bande, comme alternative aux vibreurs linéaires avec guide, pour la fonction de "liaison-poumon", lorsque les caractéristiques des pièces, la vitesse ou le niveau sonore demandé l'exigent.

LES BANDES TRANSPORTEUSES

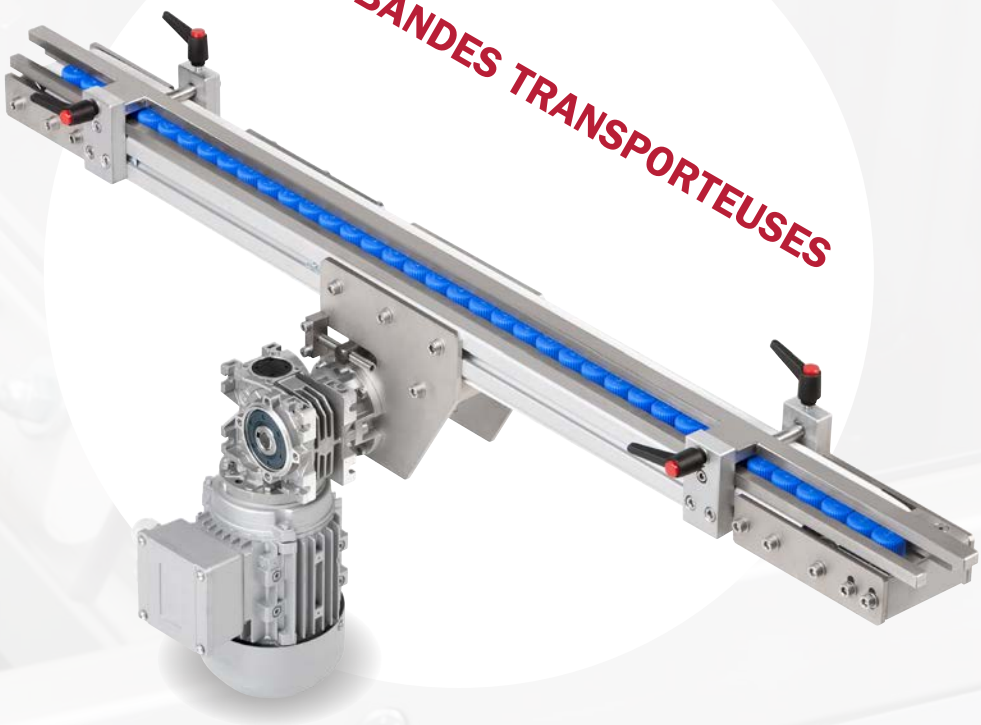

LES VIBREURS LINÉAIRES

Les vibreurs linéaires sont placés après les bols vibrants et leur intégration est indispensable ou du moins conseillée dans la plupart des applications.

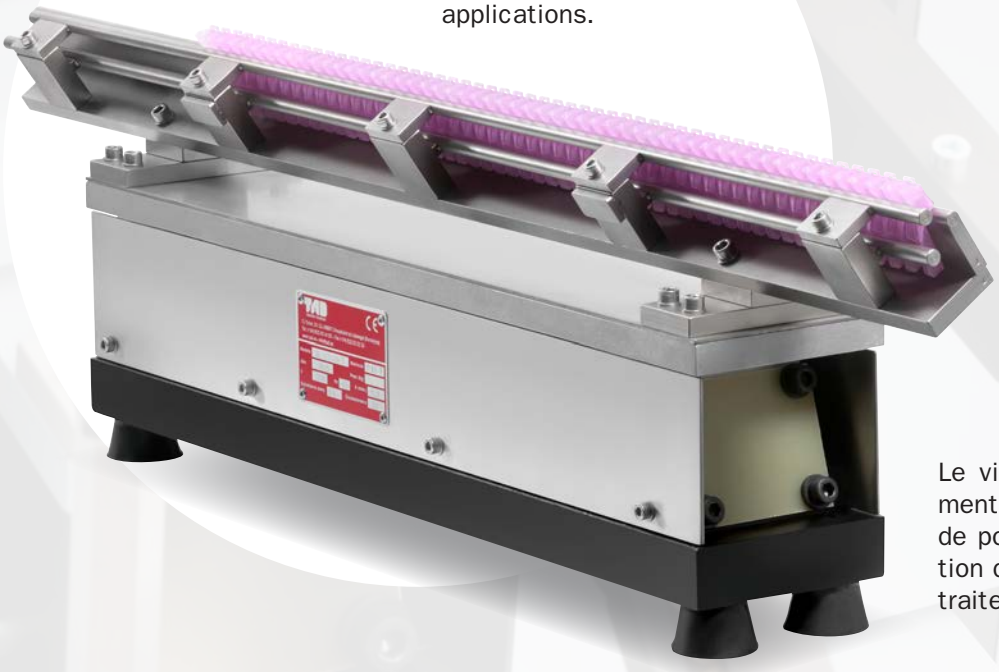

Le vibreur linéaire est l'élément de liaison entre l'unité de positionnement et la station de réception ou ligne de traitement.

LES UNITÉS D'AUTONOMIE

LES TRÉMIES VIBRANTES

La trémie vibrante se place au-dessus du bol vibrant et son incorporation est conseillée dans de nombreuses applications car elle est l'élément d'autonomie qui permet de **stocker** les pièces en vrac et de les doser jusqu'au bol vibrant, en assurant la présence de pièces dans la cuve.

LES TRÉMIES ÉLÉVATRICES

Les trémies élévatrices à bandes ou à chaînes métalliques reçoivent les pièces en vrac et les canalisent vers l'unité de positionnement (bol vibrant) qui s'en alimente avec des déversements réguliers grâce au contrôle de niveau installé dans la cuve.

UN SECTEUR, UNE SOLUTION

Conscients des besoins du marché et ayant misé sur la qualité et l'innovation, notre objectif est de répondre à tous types d'exigences et de couvrir ainsi les besoins de divers secteurs de l'industrie.

Nos systèmes d'alimentation se trouvent au premier rang de la fabrication européenne. La sélection, l'orientation et le positionnement de pièces de nos équipements, offrent un haut niveau de qualité et de fiabilité.

TAD s'adapte à tous les processus industriels, en créant des solutions pour chaque secteur :

- **Alimentation**
- **Automobile**
- **Parfumerie et cosmétique**
- **Électromécanique et électronique**
- **Conditionnement**
- **Pharmaceutique**
- **Autres secteurs**

La mécanisation, l'assemblage, le placement d'inserts dans l'injection de plastiques, la soudure, la mise en bouteille et le packaging, la gravure, l'impression, le rivetage.

ALIMENTATION

Dans l'industrie alimentaire, le niveau d'automatisation des processus est très élevé et exige une certaine fiabilité à haute cadence, de l'hygiène et de la qualité, tout en respectant les normes spécifiques à ce domaine.

Les systèmes d'alimentation TAD destinés aux entreprises du secteur alimentaire respectent les exigences propres à ce secteur en particulier en ce qui concerne les normes FDA/BGA.

AUTOMOBILE

Ce secteur est caractérisé par la complexité des pièces à alimenter, pouvant aller d'une carcasse de rétroviseur de voiture à des petites pièces comme un rivet ou un écrou. Pour pouvoir être compétitifs, les entreprises automobiles exigent de la qualité, de la fiabilité, de la sécurité et un haut rendement. **TAD** respecte ces exigences.

PARFUMERIE ET COSMÉTIQUE

TAD conçoit et fabrique des équipements pour alimenter des pièces délicates, fragiles, pouvant s'abîmer ou se rayer facilement au contact avec des superficies métalliques, et qui respectent les exigences de fiabilité à hautes cadences, la sécurité, le changement de format rapide et la qualité.

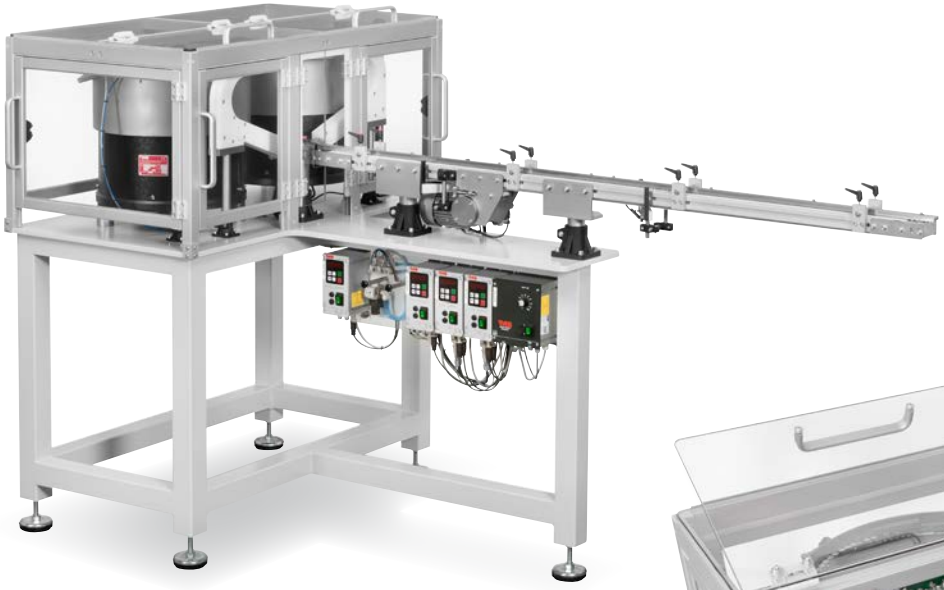

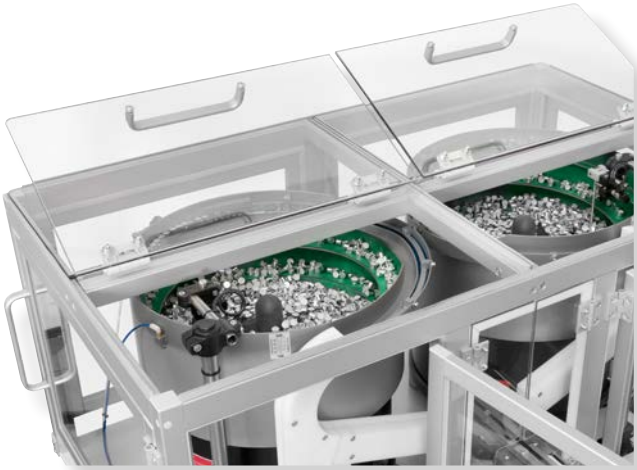

ÉLECTROMÉCANIQUE ET ÉLECTRONIQUE

Le secteur électromécanique se caractérise par la complexité des pièces à alimenter surtout en ce qui concerne leur aspect délicat et leur taille, pouvant aller d'un interrupteur triple 3 touches à des pièces minuscules comme une puce électronique de téléphonie. Un secteur qui exige fiabilité, précision, sécurité et qualité.

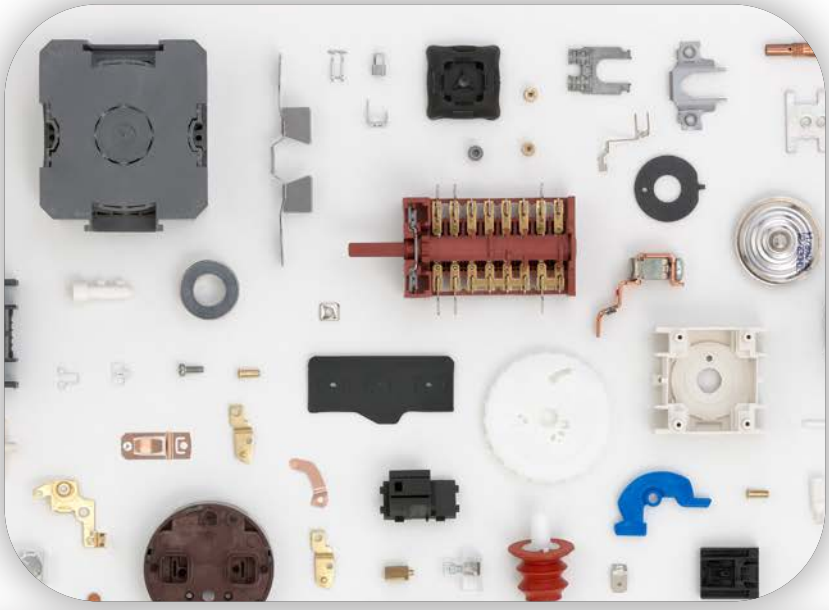

CONDITIONNEMENT

TAD conçoit et fabrique des systèmes d'alimentation pour le comptage, la vérification et l'étiquetage d'une multitude de produits du secteur du conditionnement, ayant actuellement, une forte demande de nouveaux matériaux, de formats et designs diversifiés, ou des contenants plus fonctionnels.

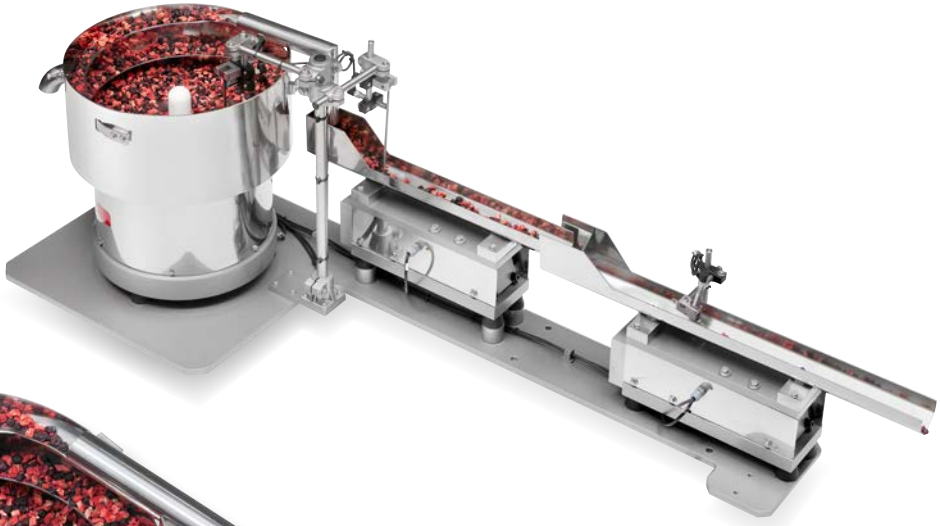

Les systèmes d'alimentation TAD destinés aux entreprises du secteur conditionnement respectent les exigences propres au secteur en ce qui concerne l'alimentation à hautes cadences, la fiabilité, la sécurité et la qualité.

PHARMACEUTIQUE

Du fait que leur activité touche directement la santé humaine, cette industrie est sujette à une grande variété de lois et règlements. Nos bols vibrants sont réalisés en acier inoxydable AISI 304 ou 316L, avec des finitions en polissage miroir, polissage électrolytique ou polyuréthane projeté, et nous alimentons des micro tubes, seringues, aiguilles hypodermiques, flacons, comprimés, etc.

Les systèmes d'alimentation TAD destinés aux entreprises pharmaceutiques respectent les exigences des normes FDA/ BGA, ainsi que les exigences de fiabilité, précision, hygiène et qualité.

AUTRES SECTEURS

Actuellement, tous les secteurs de l'industrie exigent un certain degré d'automatisation dans leurs processus de production, afin de pouvoir être compétitifs sur un marché de plus en plus global.

Tous nos systèmes d'alimentation, fabriqués avec notre propre technologie, sont personnalisés selon les besoins spécifiques de chaque client et secteur.

AGRICULTURE | SERRURERIE | PLOMBERIE | JOUETS | HORLOGERIE | MANUFACTURE

PRÉSENCE INTERNATIONALE

Notre **volume de production, la qualité et le rendement** de nos équipements, ainsi que la satisfaction de **nos clients,** nous positionne comme l'un des principaux fabricants de systèmes vibrants en Europe.

Notre ambition, alliée à notre détermination à étendre notre activité vers de nouveaux marchés nous a permis d'agir avec succès dans un cadre international.

Actuellement, **TAD** dispose d'unités techniques et commerciales **en France, en Pologne et au Royaume-Uni,** et de partenaires **au Portugal, en Argentine et au Brésil.**

PIÈCES ÉLASTIQUES • DÉLICATES • BRUYANTES • ABRASIVES • ADHÉRENTES • IMPRÉGNÉES • **PIÈCES DANS SES LIMITES DIMENSIONNELLES** • AUTO-LUBRIFIANTES • SALES • EMPAQUETABLES • INTERFÉRENTES • EMMELABLES • MATRIÇABLES • COMPLÉMENTAIRES À SERRAGE • NON ACCUMULABLES • ASÉPTIQUES • **À CHARGEMENT VARIABLE, RÉPONSE INALTÉRABLE** • CALIBRABLES • GLISSANTES • POUSSIÈREUSES • AGRESSIVES • ÉLECTRISÉES • ÉLECTRISABLES • MAGNÉTISABLES • ÉMIETTABLES • DÉFORMÉES • LOURDES • LÉGÈRES • SOUS-ENSEMBLES INCOMPLETS • **FIABILITÉ À HAUTE CADENCES** • SOUS-ENSEMBLES DÉMONTABLES • UN FLUX • PLUSIEURS FLUX • UNE PIÈCE PAR FLUX • **PIÈCES À GÉOMÉTRIE COMPLEXE** • PLUSIEURS PIÈCES PAR FLUX • DÉFORMABLES MOLLES • DÉFORMABLES MINCES • À FINITION SUPERFICIELLE RIGOUREUSE • À ARÊTES OU SOMMETS DÉLICATS • PULVÉRISABLES • IRRÉGULIÈRES PAR DÉFAUT • IRRÉGULIÈRES PAR EXCÈS • CONTENANT DES CORPS ÉTRANGERS • MINCES • MATRICÉES • INCALIBRABLES

TAD
BOLS VIBRANTS

TAD Espagne
C/ Crom, 11-13
08907 L'Hospitalet de Llobregat
(Barcelona)
T +34 932 63 14 20
F +34 932 63 31 30
sales@tad.es
www.tad.es

TAD Euskadi
Pº Landabarri 1, Dep. 103, Desp. 1
48940 Leioa (Bizkaia)
T +34 660 399 205
iker.sanchez@tad.es
www.tad.es

TAD France
5 Impasse Michael Faraday
66100 Perpignan
T +33 (0) 07 68 09 19 27
commercial@tad-fr.com
www.tad-fr.com

TAD Pologne
ul. Montazowa 7
43-300 Bielsko-Biala
T (+48) 602 33 81 45
T (+48) 608 31 18 18
biuro@tad.es
www.tadpolska.pl

TAD Royaume-Uni
Unit 2, Bridge Gate Centre,
Martinfield, Welwyn Garden City
Herts AL7 1JG
T. +44 (0) 17 07 29 03 70
sales@tad.es
www.tad-en.com